ESQUEMA No. 1	CAPITULO 8
POZO TIPO 1	ESPECIFICACION

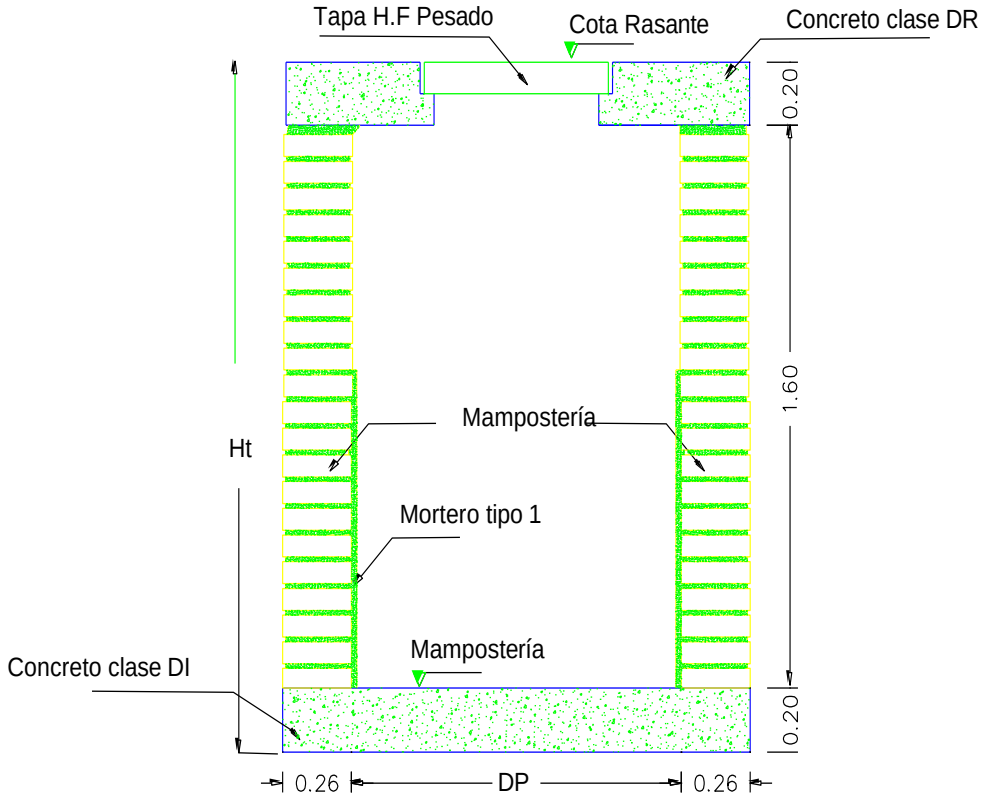

POZO TIPO I

Ht < 2.0 mts

DIAMETRO DE SALIDA Ds	DIAMETRO DE LA ESTRUCTURA POZO Dp
Ds < 27"	1.20 m
27" < Ds < 36"	1.80 m
36" < Ds < 1.10"	2.20 m
Ds > 1.10m	2.20 m ó en función del Ds.

ESQUEMA No. 2	CAPITULO
POZO TIPO II	ESPECIFICACION

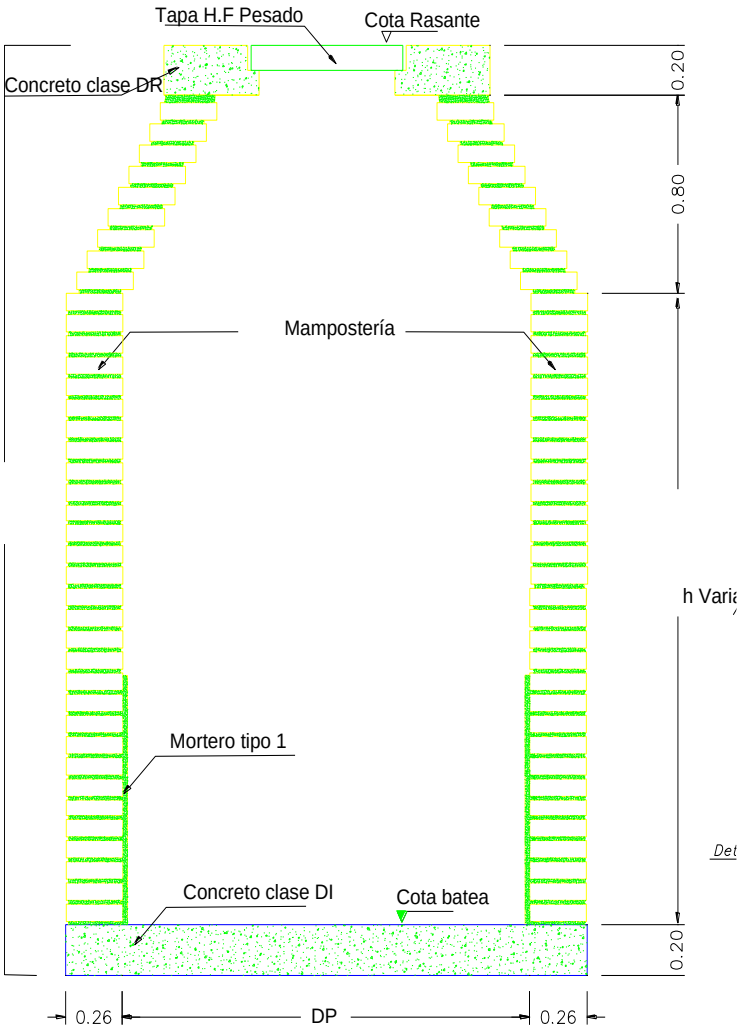

POZO TIPO II

2.0 mts ≤ Ht < 3.0mts

ESQUEMA No. 3	CAPITULO
POZO TIPO III	ESPECIFICACION

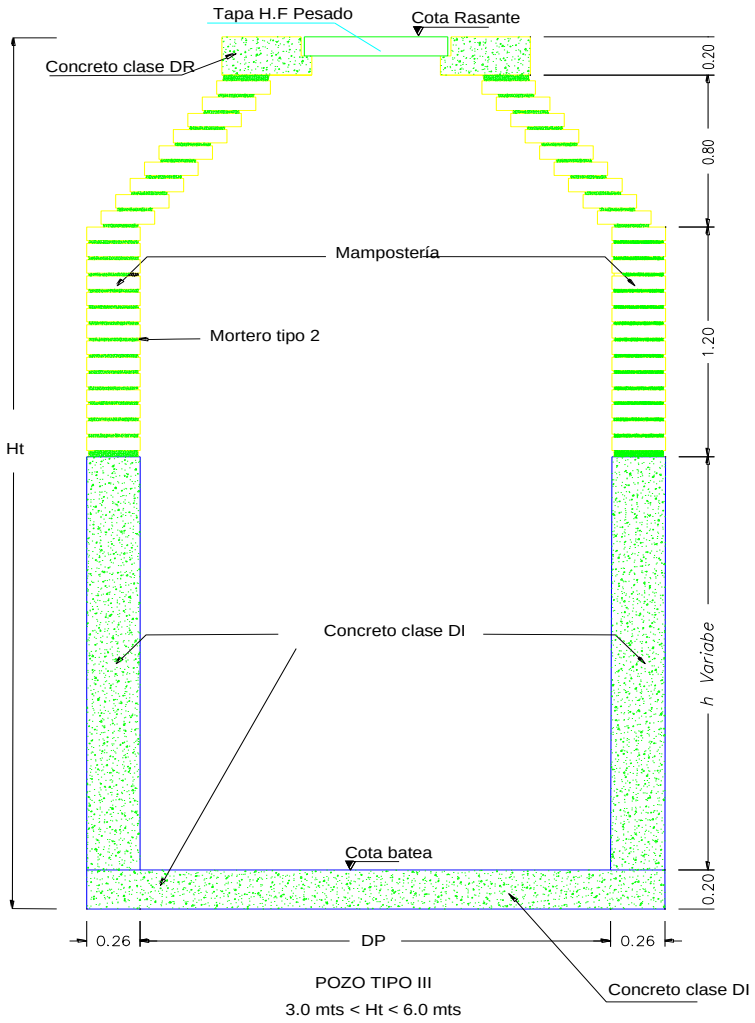

POZO TIPO III
3.0 mts < Ht < 6.0 mts

ESQUEMA No. 4	CAPITULO
POZO TIPO IV	ESPECIFICACION

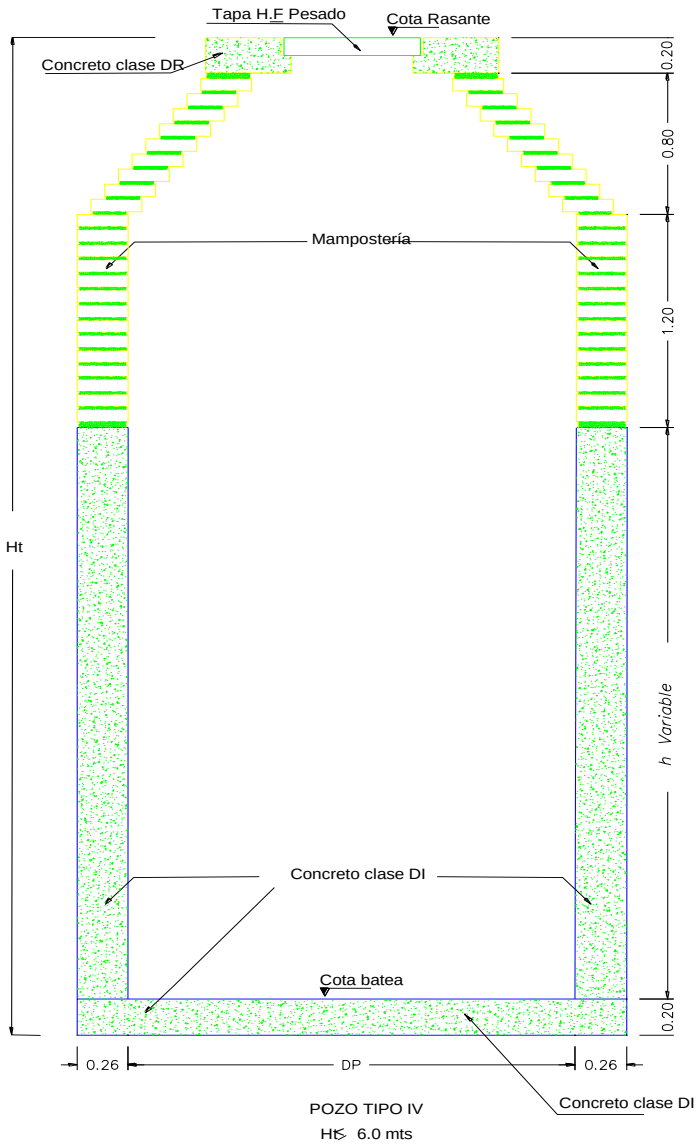

ESQUEMA No. 5	CAPITULO
CAMARA DE CAÍDA	ESPECIFICACION

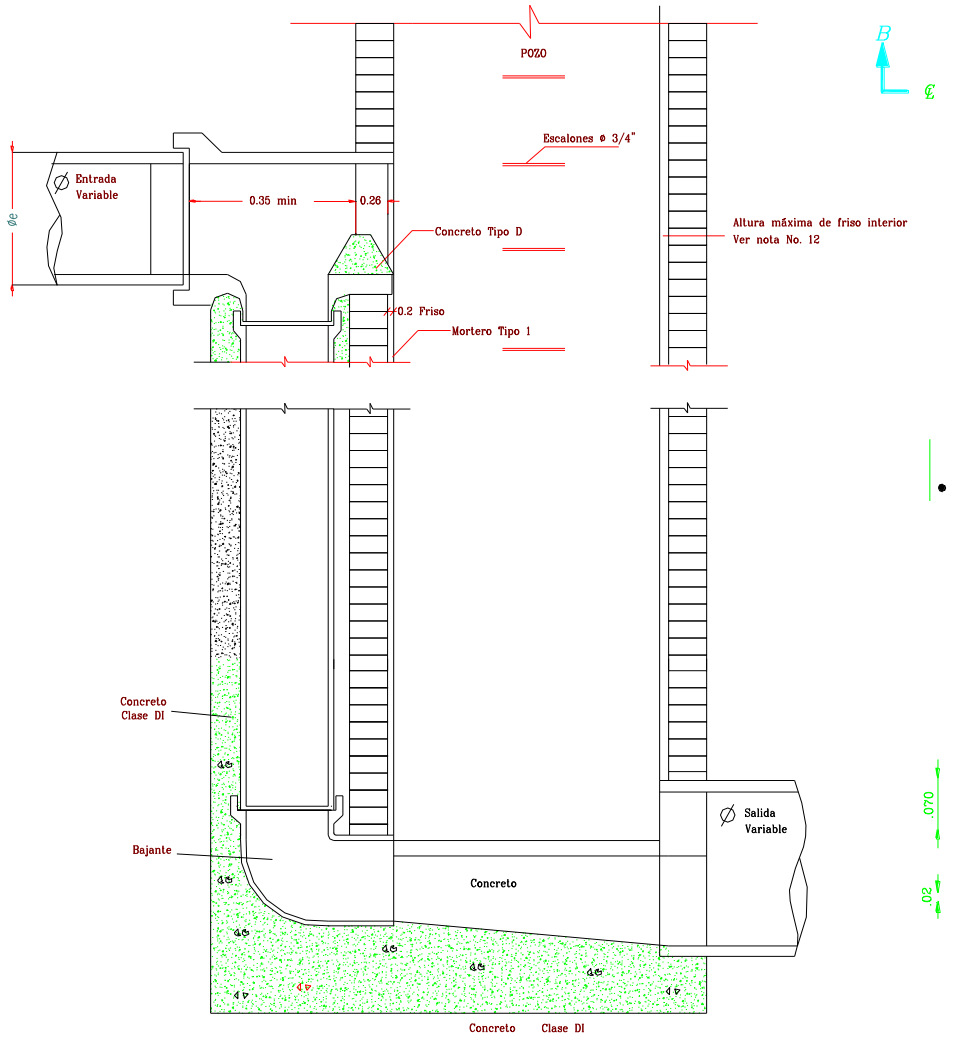

DETALLE CAMARA DE CAIDA

ESQUEMA No. 6	CAPITULO
DETALLE DE CIMENTACION DE TUBERIA PVC SIN CARGA VIVA	ESPECIFICACION

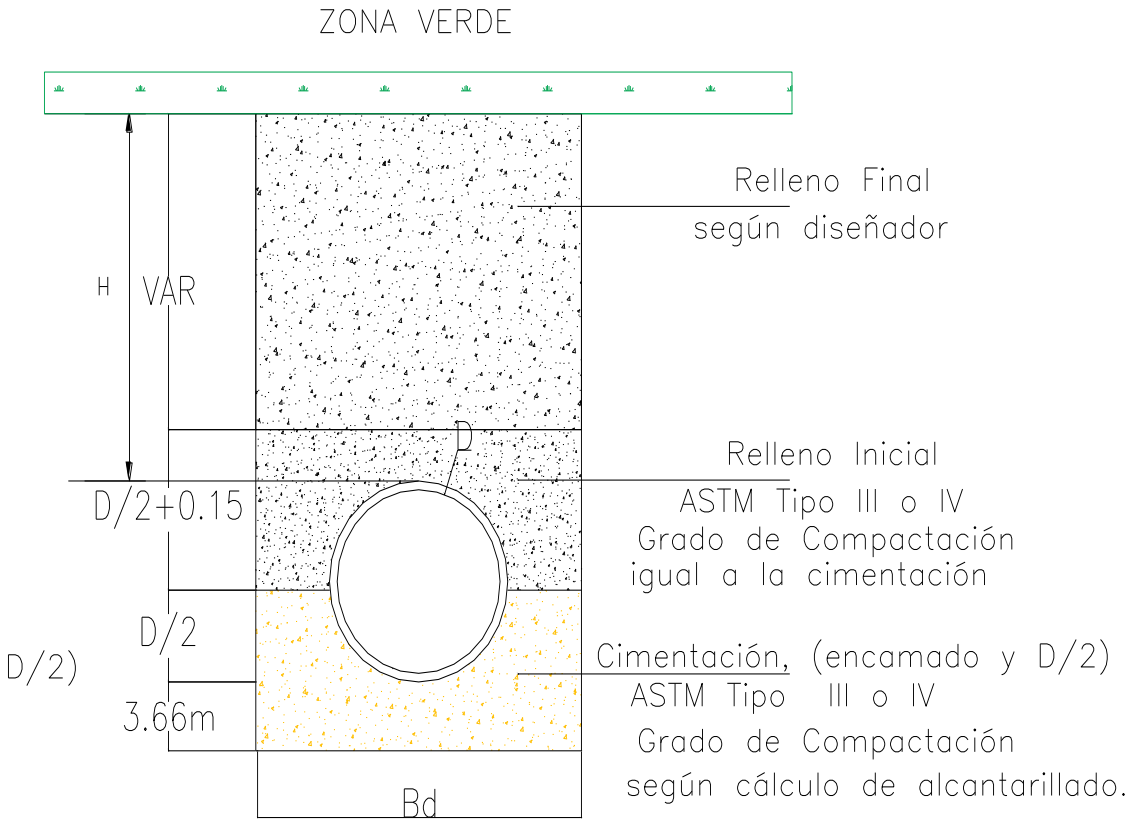

SIN CARGA VIVA

ESQUEMA No. 7	CAPITULO
DETALLE DE CIMENTACION DE TUBERIA PVC H > 1.20 M	ESPECIFICACION

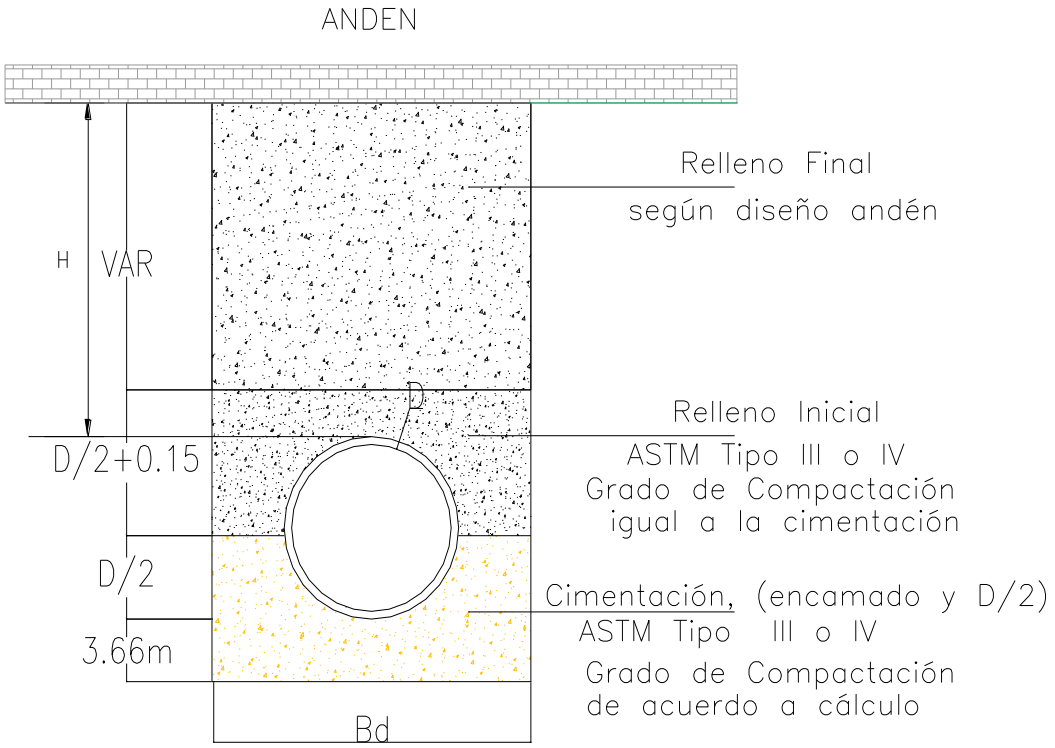

CARGA VIVA PEATONAL DE 120 Kg.

ESQUEMA No. 8	CAPITULO
DETALLE DE CIMENTACION DE TUBERIA PVC SIN CARGA VIVA	ESPECIFICACION

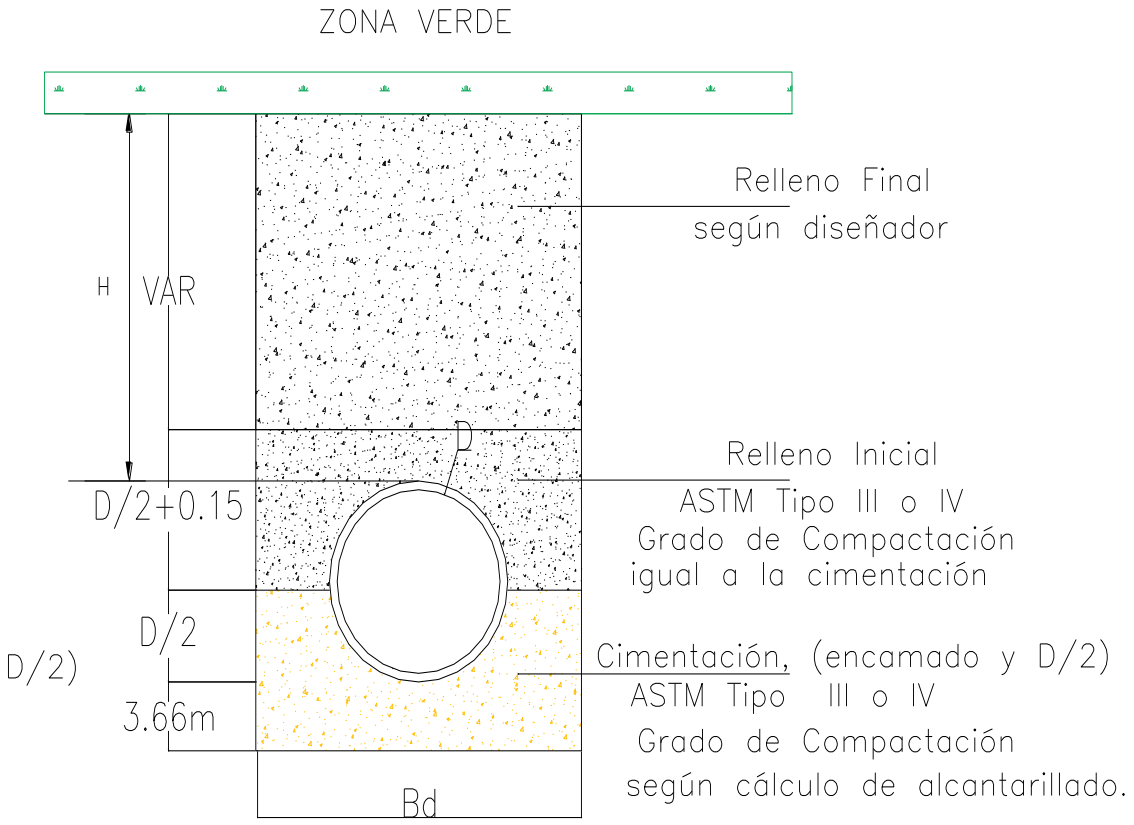

SIN CARGA VIVA

ESQUEMA No. 9	CAPITULO
DETALLE CIMENTACION DE TUBERIA PVC H< 0.9 M	ESPECIFICACION

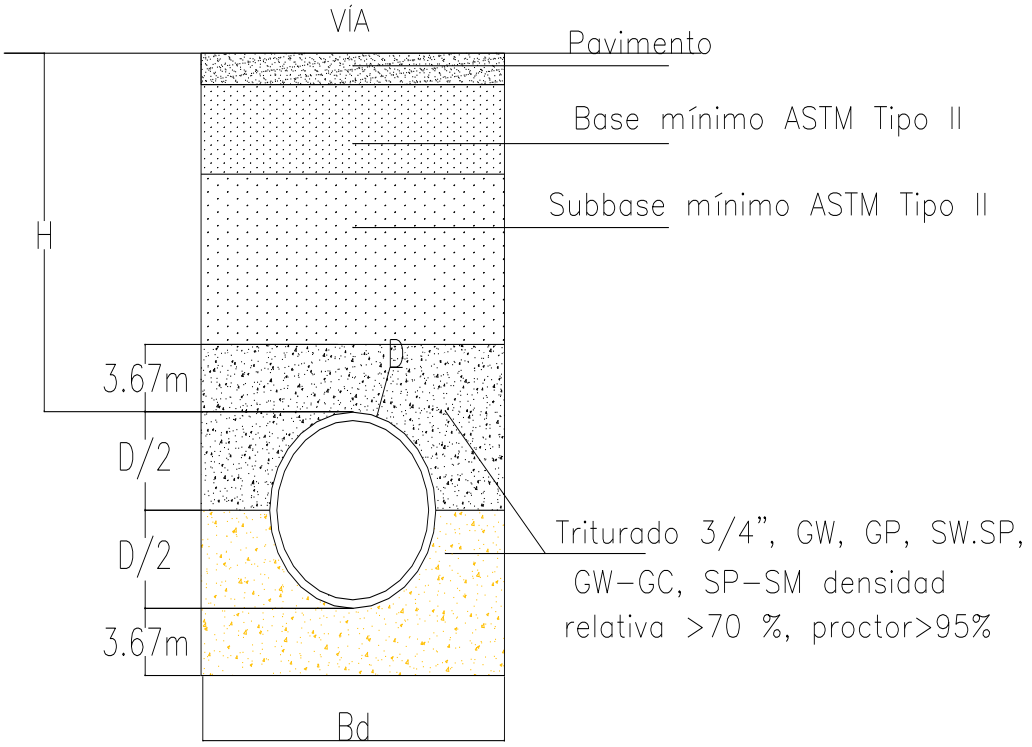

H <0.9 m

ESQUEMA No. 10	CAPITULO
CAJAS PARA DOMICILIARIAS	ESPECIFICACION

CAJAS PARA DOMICILIARIAS Ø 6"

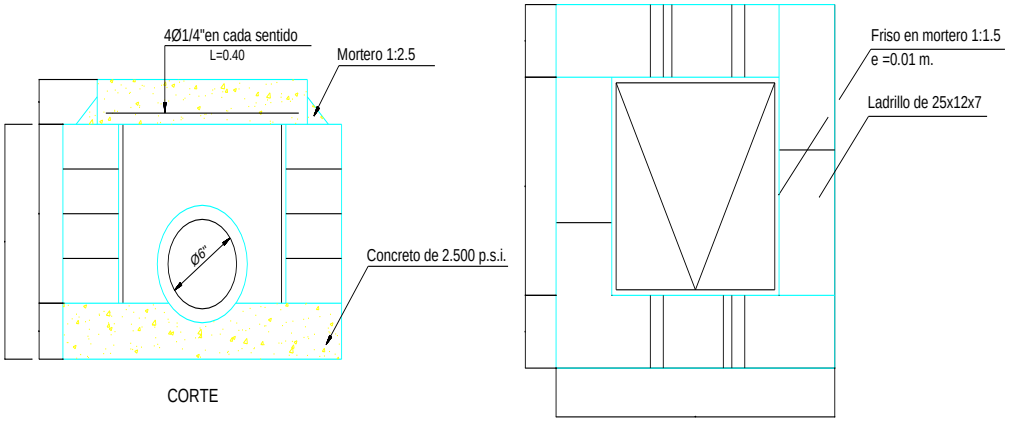

CORTE

PLANTA

ESQUEMA No. 11	CAPITULO
REFUERZO PLACA	ESPECIFICACION

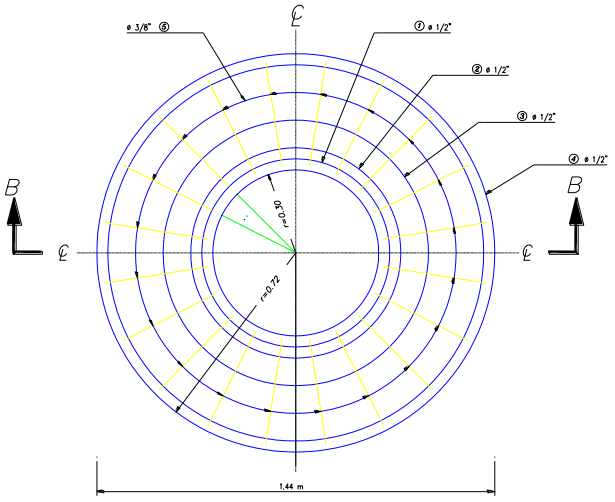

REFUERZO PLACA

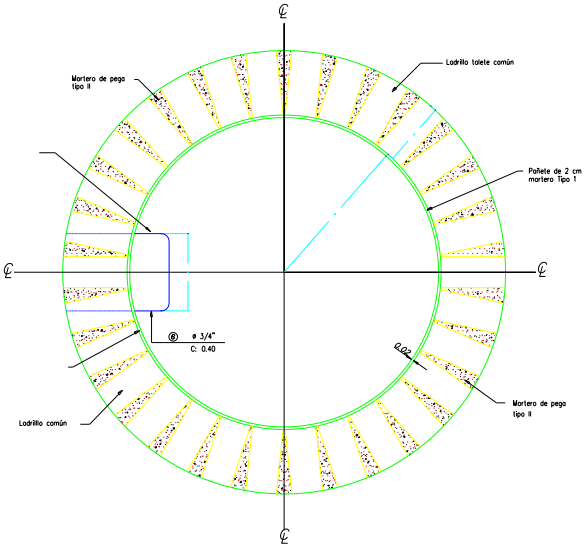

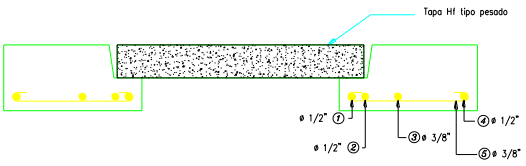

CORTE B-B

ESQUEMA No. 12	CAPITULO
SUMIDERO LATERAL	ESPECIFICACION

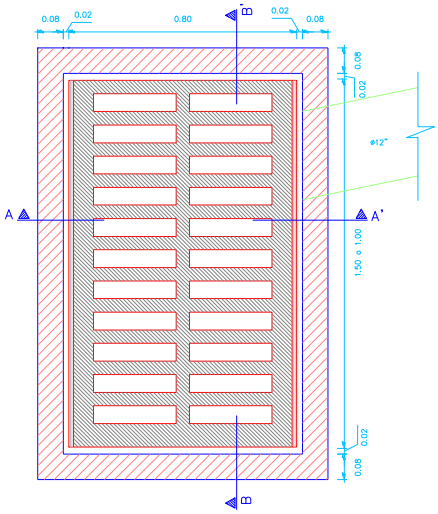

PLANTA SUMIDERO SLR-150 SLR-100

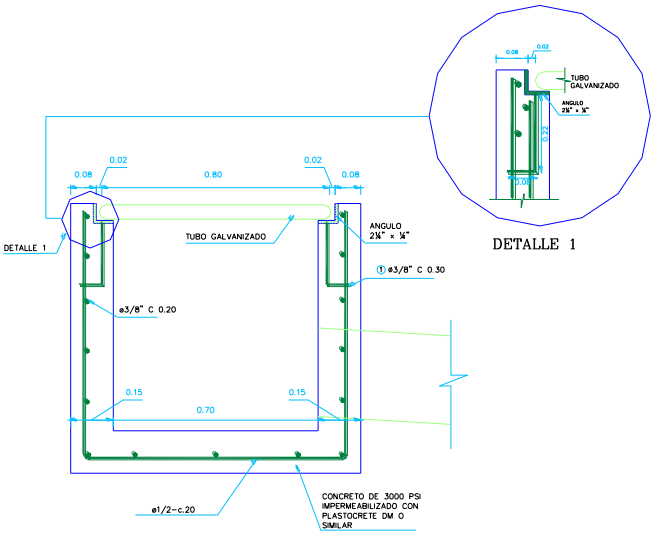

DETALLE 1

CORTE A-A'

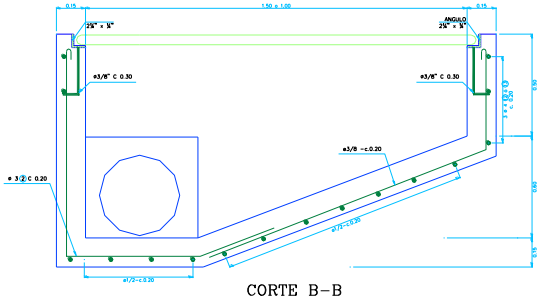

CORTE B-B

ESQUEMA No. 13	CAPITULO
SUMIDERO TRANSVERSAL	ESPECIFICACION

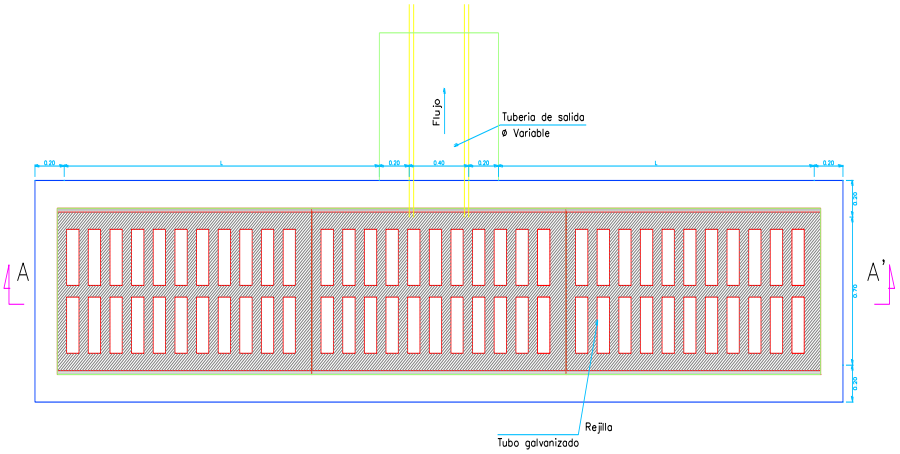

NOTA: La orientación de la tubería de salida se determinará de acuerdo con la ubicación del pozo de entrega.

PLANTA SUMIDERO STR-60

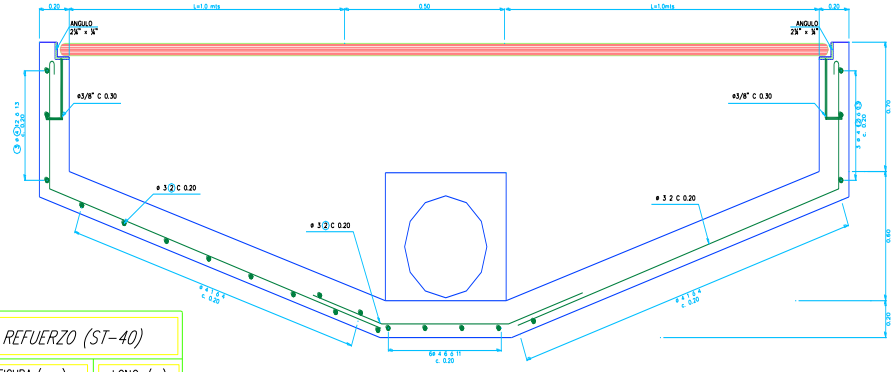

CORTE A-A'

DESPIECE DE REFUERZO (ST-40)

TIPO	#	FIGURA (cms)	LONG. (m)
1	4	0.15 VAR. 0.15 VAR. 0.40	VAR.
2	3	0.10 0.70 VAR.	VAR.
3	3	VAR.	VAR.
4	4	0.15 VAR. 0.15 VAR. 1.30	VAR.
5	4	0.15 VAR. 0.15	VAR.
6	4	0.15 1.20 0.15 0.65	2.15
7	4	0.15 1.20 0.20	1.55
8	4	1.50	1.50
9	3	0.30 0.80 0.35	1.50
10	3	0.12 0.50 0.50 0.10	1.44
11	4	0.15 1.40 0.15 1.30	3.00
12	4	0.45 0.45 0.60	1.50
13	4	0.45 0.45 1.30	2.00

Los hierros de longitud variable deben figurarse en la obra.

ESQUEMA No. 14	CAPITULO
TANQUE SEPTICO	ESPECIFICACION

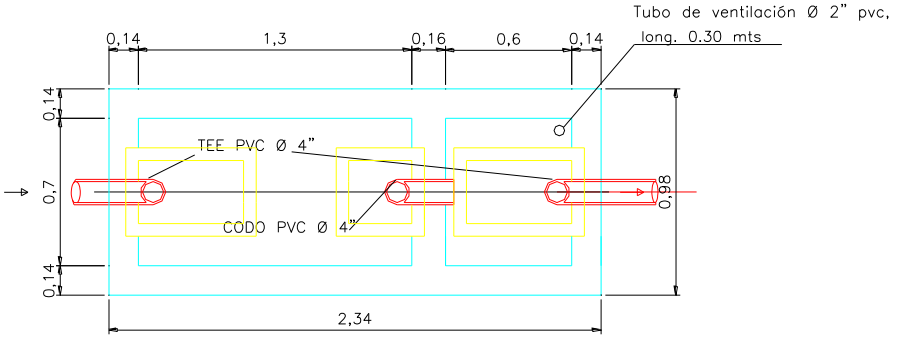

PLANTA TANQUE SEPTICO

ESCALA___1:20

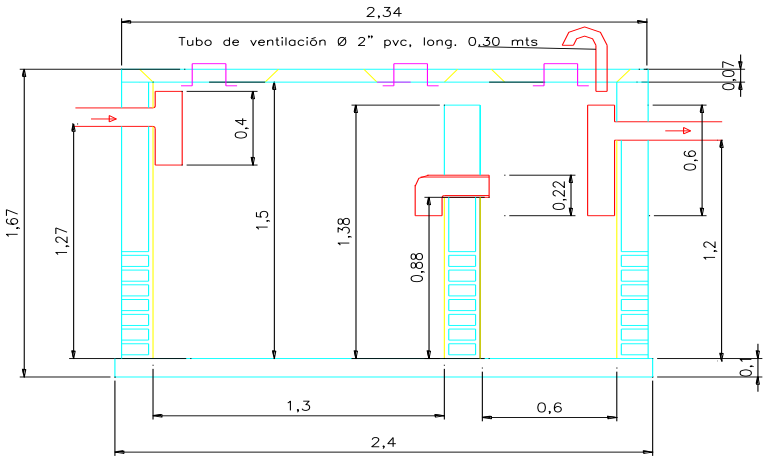

CORTE TANQUE SEPTICO

ESCALA___1:20

ESQUEMA No. 15	CAPITULO
DETALLES POZO SEPTICO	ESPECIFICACION

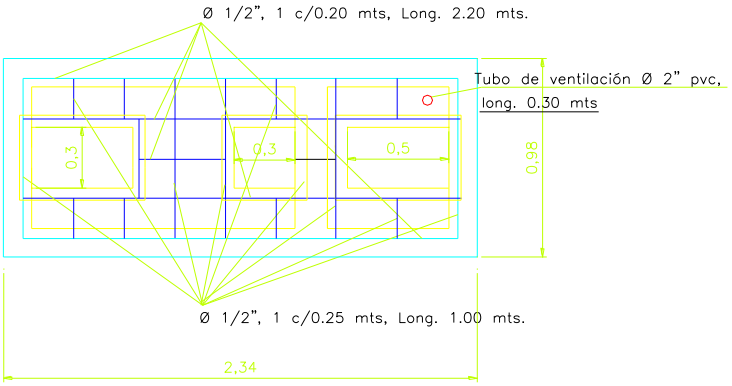

TAPA TANQUE SEPTICO
ESCALA___1:20

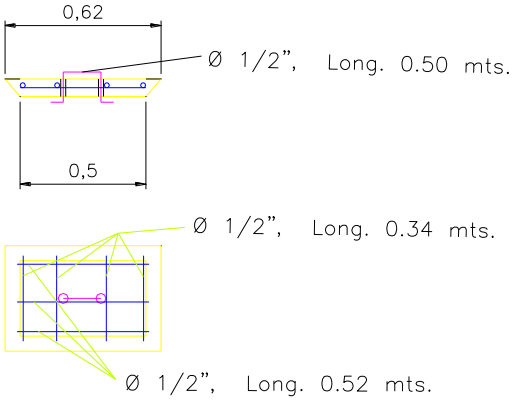

DETALLE HIERROS TAPAS TANQUE SEPTICO
ESCALA___1:20

ESQUEMA No. 16	CAPITULO
CABEZOTE DE ENTREGA	ESPECIFICACION

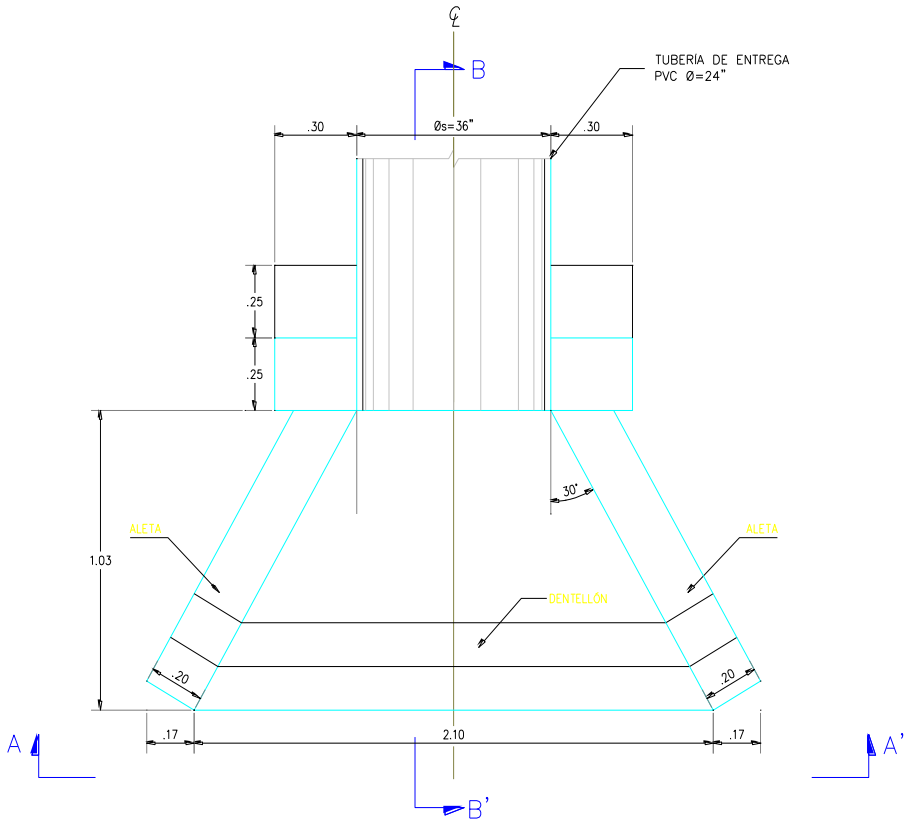

CABEZOTE DE ENTREGA
VISTA EN PLANTA

ESCALA 1:15

ESQUEMA No. 17	CAPITULO
DETALLES CABEZOTE DE ENTREGA	ESPECIFICACION

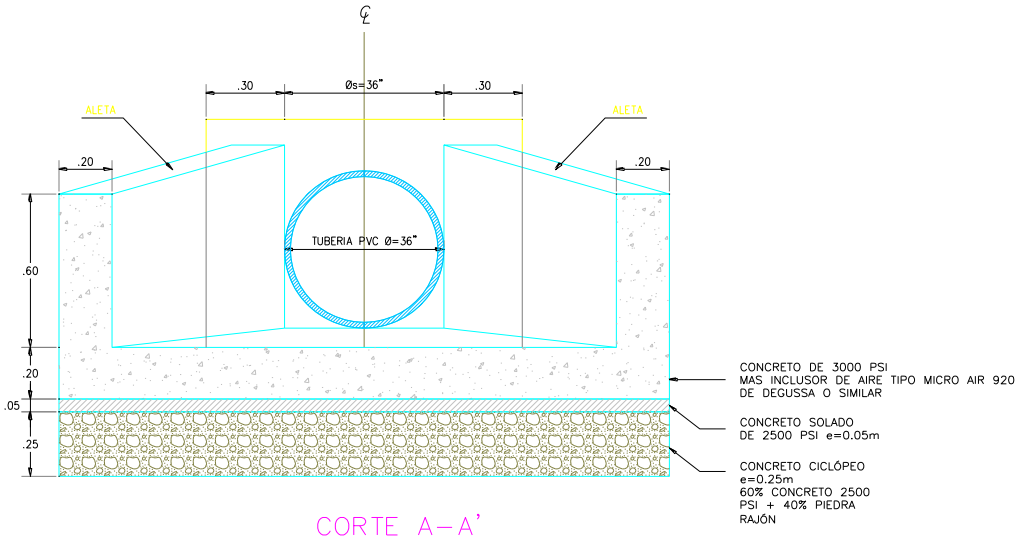

CORTE A–A'

ESCALA 1:15

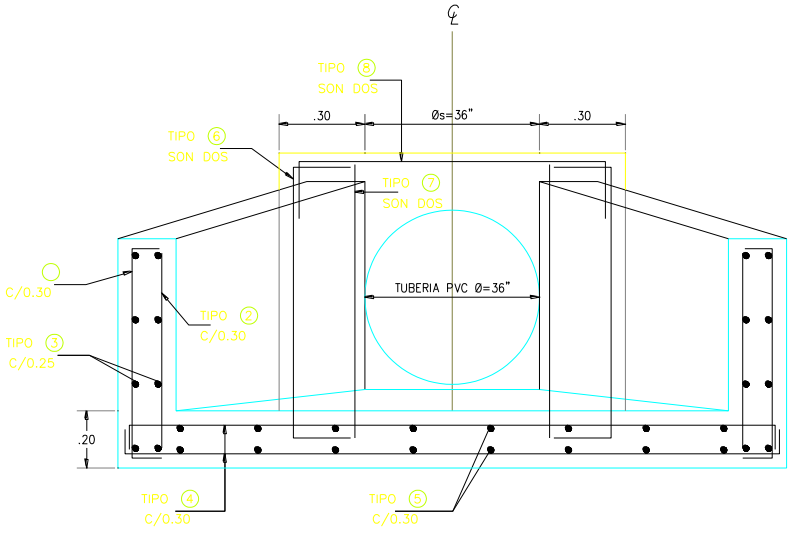

CORTE A–A'

ESCALA 1:15

ESQUEMA No. 18	CAPITULO
DETALLES CABEZOTE DE ENTREGA	ESPECIFICACION

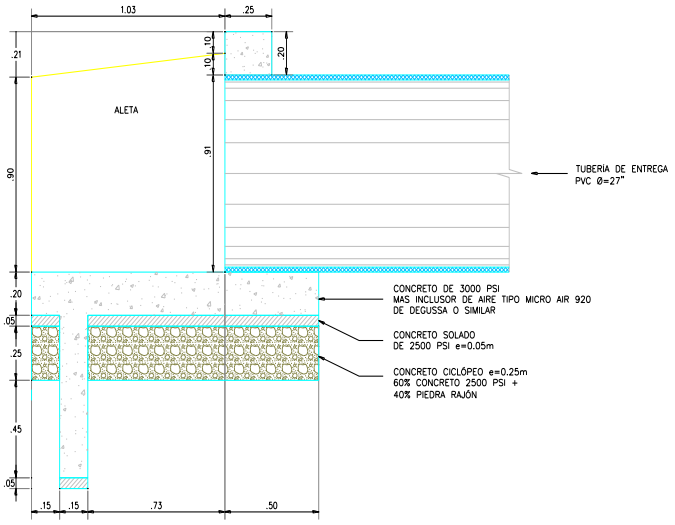

CORTE B–B'

ESCALA 1:15

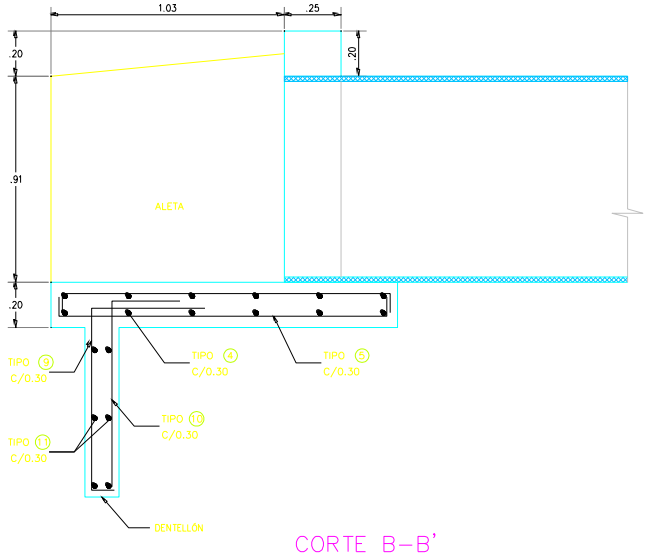

CORTE B–B'

ESCALA 1:15